Teknisk information

Vridfönster

Material
Lamellimmad furu
Karm- och bågförband limmade, pluggade och skruvade
Spårmonterade tätningslister i bågen
Spanjolett med svampkolv
2st låspunkter till M9 och 3st från M10 och uppåt
Vridbeslag med vädringsspärr
Handtag mattkrom
Slutbleck med vetilationsläge
Skyddande droppbleck alu på karm

Målning
Alla delar målas med en vattenburen 1-komponentsfärg
med fyra lager färg
0502-Y som standard på målade produkter

Laserade produkter
Alla delar målas med en vattenburen lasyr och en vattenburen lasyrlack

Tillbehör
Klickventil
Spröjs
Persienner
Valfri kulör
Låsbara handtag
Salningsspår
Smygar
Foder
Fönsterbänkar

Glasning
3-glas isoler, T4-15 energi/argon
Standard U-värde 1,2
Energipaket U-värde 0,93
Glaslister av PVC eller trä
Kassett limmas i alla hörn

Profil
Alt 1. Slät profil på karm och båge
Alt 2. Antikprofil på karm och båge

Montering och övring info
Förborrat för karmskruv samt täckplugg
Monteringsanvisning och skötselråd följer med varje beställning
Vid Dalaspröjs används en träglaslist av annan modell

Teknisk information

Vridfönster

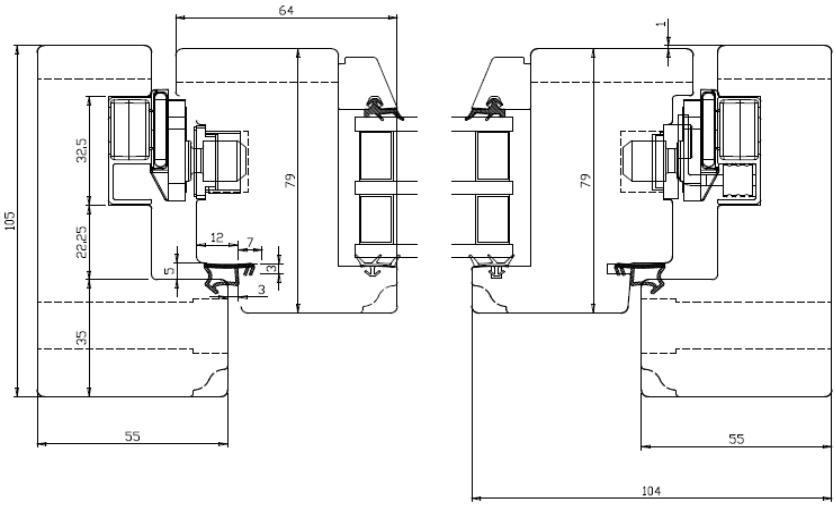

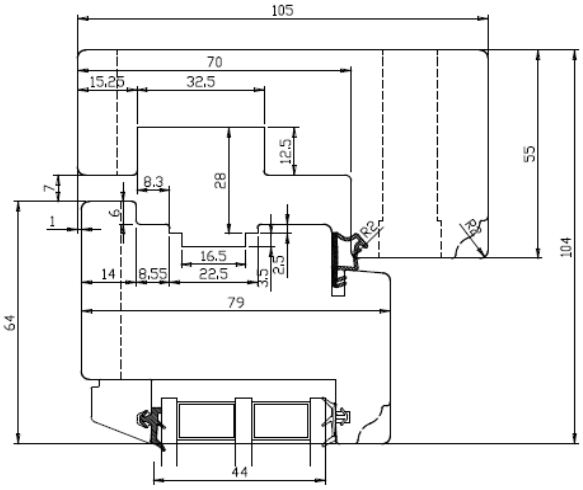

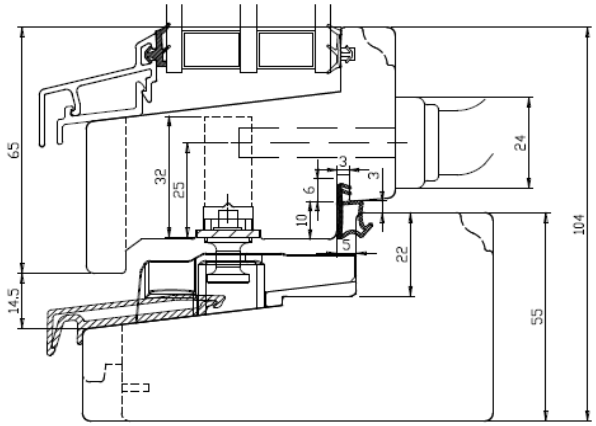

Teknisk information

Fast fönster

Material
Lamellimmad furu
Karmförband limmade, pluggade och skruvade
Spårmonterade tätningslister i karmen

Målning
Alla delar målas med en vattenburen 1-komponentsfärg
med fyra lager färg
0502-Y som standard på målade produkter

Laserade produkter
Alla delar målas med en vattenburen lasyr och en vattenburen lasyrlack

Tillbehör
Klickventil
Spröjs
Persienner
Valfri kulör
Salningsspår
Smygar
Foder
Fönsterbänkar

Glasning
3-glas isoler, T4-15 energi/argon
Standard U-värde 1,0
Energipaket U-värde 0,8
Glaslister av PVC eller trä
Kassett limmas i alla hörn

Profil
Alt 1. Slät profil på karm
Alt 2. Antikprofil på karm

Montering och övring info
Förborrat för karmskruv samt täckplugg
Monteringsanvisning och skötselråd följer med varje beställning
Vid Dalaspröjs används en träglaslist av annan modell

Teknisk information

Fast fönster

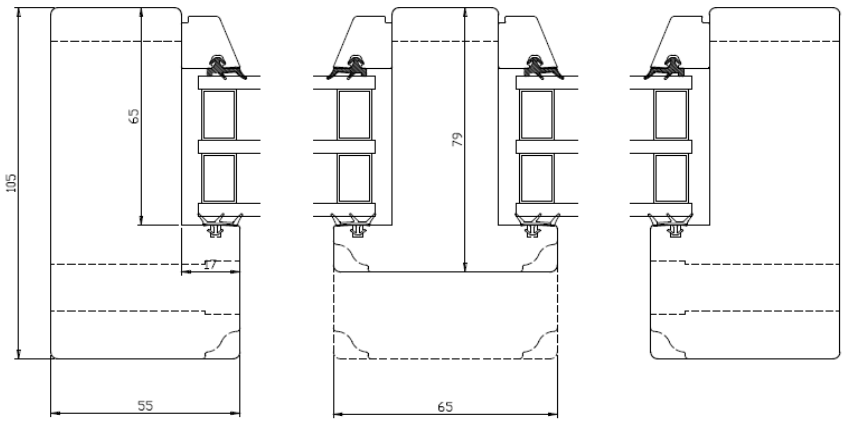

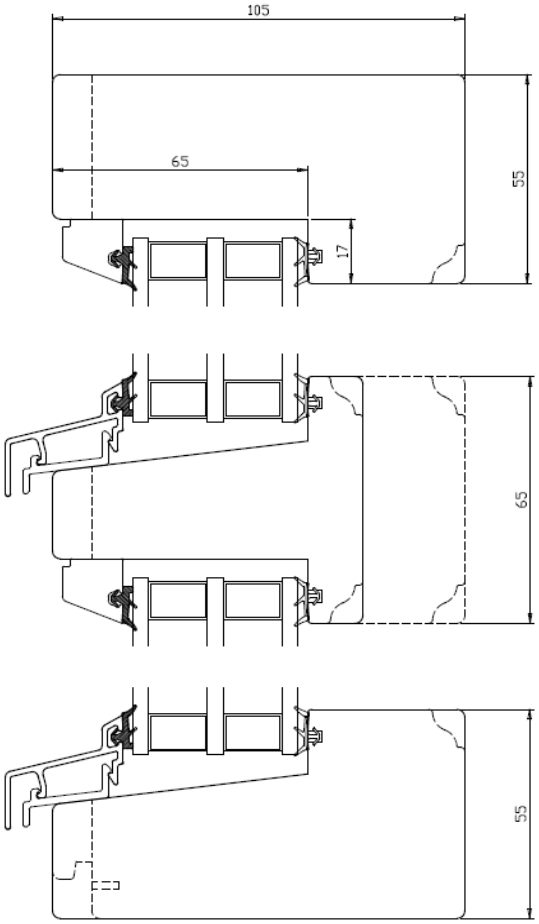

Teknisk information

Sidohängt 2-glas, utåtgående

Material
Lamellimmad furu
Karm- och bågförband limmade, pluggade och skruvade
Spårmonterade tätningslister i karmen
Haspar och vädringsbeslag i matt krom

Målning
Alla delar målas med en vattenburen 1-komponentsfärg
med fyra lager färg
0502-Y som standard på målade produkter

Laserade produkter
Alla delar målas med en vattenburen lasyr och en vattenburen lasyrlack

Tillbehör
Klickventil
Spröjs
Persienner
Valfri kulör
Haspar och vädringsbeslag i mässing
Salningsspår
Smygar
Foder
Fönsterbänkar

Glasning
Standard U-värde 1,3
Glaslister av PVC eller trä
Kassett limmas i alla hörn

Profil
Alt 1. Slät profil på karm och båge
Alt 2. Antikprofil på karm och båge

Montering och övring info
Förborrat för karmskruv samt täckplugg
Monteringsanvisning och skötselråd följer med varje beställning
Vid Dalaspröjs används en träglaslist av annan modell

Teknisk information

Sidohängt 2-glas, utåtgående

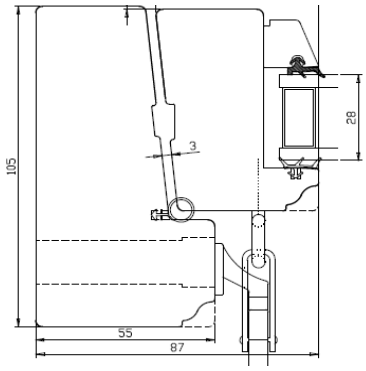

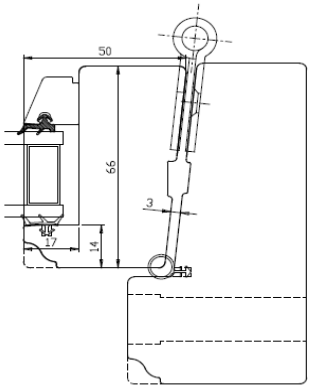

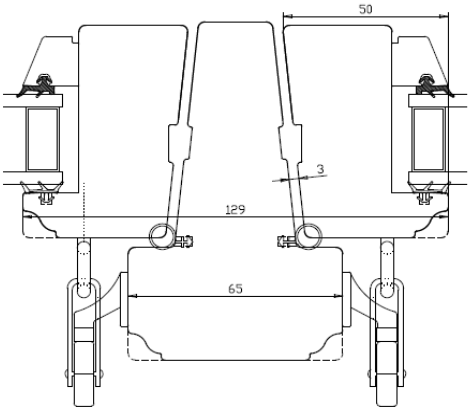

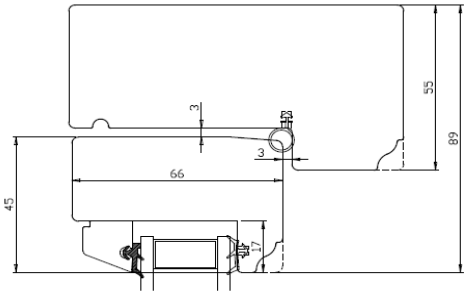

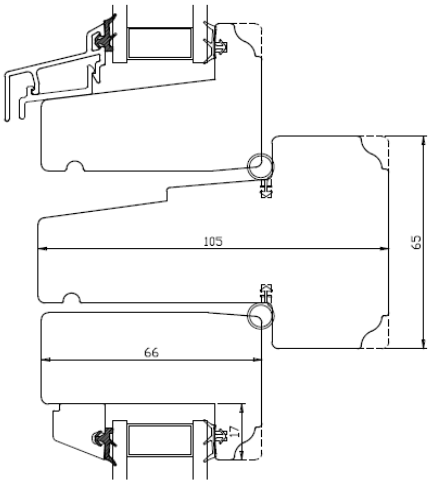

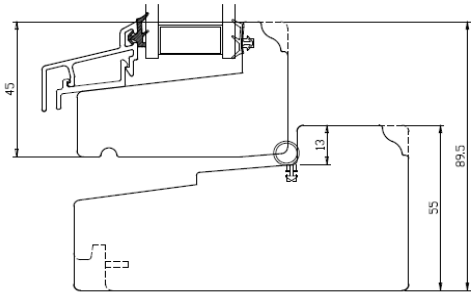

Teknisk information

Sidohängt 3-glas, utåtgående

Material
Lamellimmad furu
Karm- och bågförband limmade, pluggade och skruvade
Spårmonterade tätningslister i bågen
Spanjolett med kilkolv
2st låspunkter till M11 och 3st från M12 och uppåt
Låsbart vädringsläge
Handtag mattkrom
Skyddande droppbleck alu på karm

Målning
Alla delar målas med en vattenburen 1-komponentsfärg
med fyra lager färg
0502-Y som standard på målade produkter

Laserade produkter
Alla delar målas med en vattenburen lasyr och en vattenburen lasyrlack

Tillbehör
Klickventil
Spröjs
Persienner
Valfri kulör
Låsbara handtag
Salningsspår
Smygar
Foder
Fönsterbänkar

Glasning
3-glas isoler, T4-15 energi/argon
Standard U-värde 1,1
Energipaket U-värde 0,91
Glaslister av PVC eller trä
Kassett limmas i alla hörn

Profil
Alt 1. Slät profil på karm och båge
Alt 2. Antikprofil på karm och båge

Montering och övring info
Förborrat för karmskruv samt täckplugg
Monteringsanvisning och skötselråd följer med varje beställning
Vid Dalaspröjs används en träglaslist av annan modell

Teknisk information

Sidohängt 3-glas, utåtgående

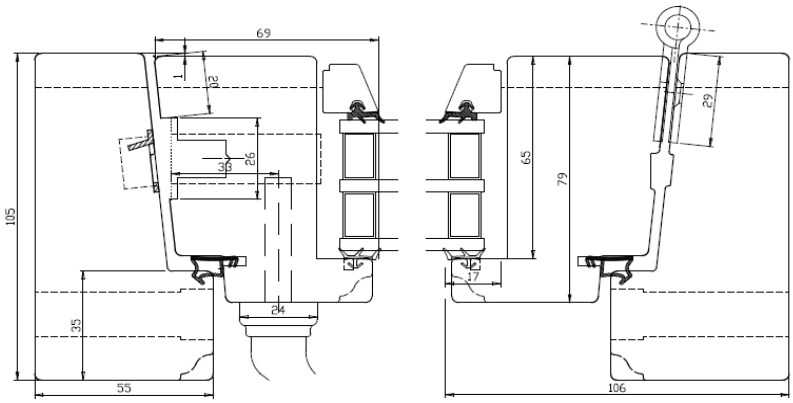

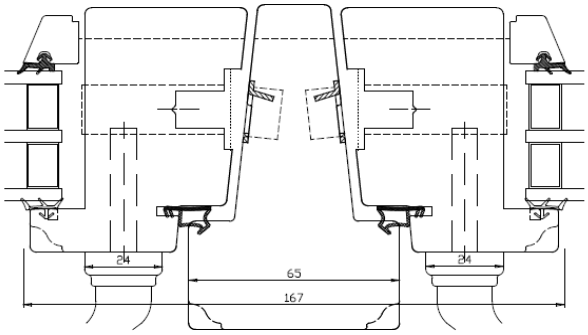

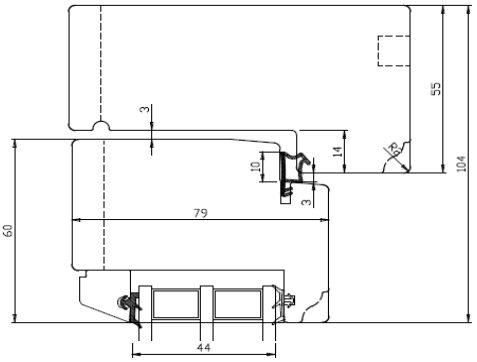

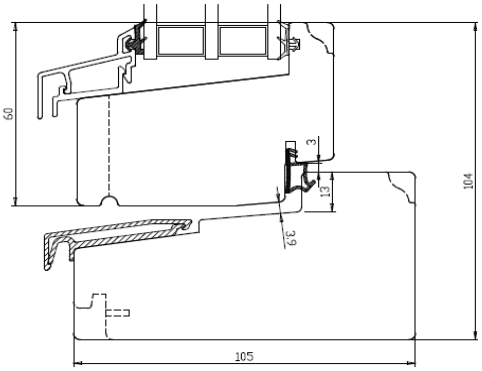

Teknisk information

Fönsterdörr, utåtgående enkeldörr

Material
Lamellimmad furu
Karm- och bågförband limmade, pluggade och skruvade
Spårmonterade tätningslister i bågen
Spanjolett med kil- och hakkolv, 3st låspunkter
Låsbart vädringsläge
In- och utvändigt handtag i matt krom
Förberedd för in- och utvändigt cylinderlåsning
Tröskel i trä och aluminium
Justerbara gångjärn i höjd- och sidled
Isolerad bröstning med 4mm HDF på in- och utsida

Målning
Alla delar målas med en vattenburen 1-komponentsfärg
med fyra lager färg
0502-Y som standard på målade produkter

Laserade produkter
Alla delar målas med en vattenburen lasyr och en vattenburen lasyrlack

Tillbehör
Klickventil
Spröjs
Persienner
Valfri kulör
Cylinder
Salningsspår
Smygar
Foder
Fönsterbänkar

Glasning
3-glas isoler, T4-15 energi/argon
Standard U-värde 1,1
Energipaket U-värde 0,93
Glaslister av PVC eller trä
Kassett limmas i alla hörn

Profil
Alt 1. Slät profil på karm och båge
Alt 2. Antikprofil på karm och båge

Montering och övring info
Förborrat för karmskruv samt täckplugg
Monteringsanvisning och skötselråd följer med varje beställning
Vid Dalaspröjs används en träglaslist av annan modell

Teknisk information

Fönsterdörr, utåtgående enkeldörr

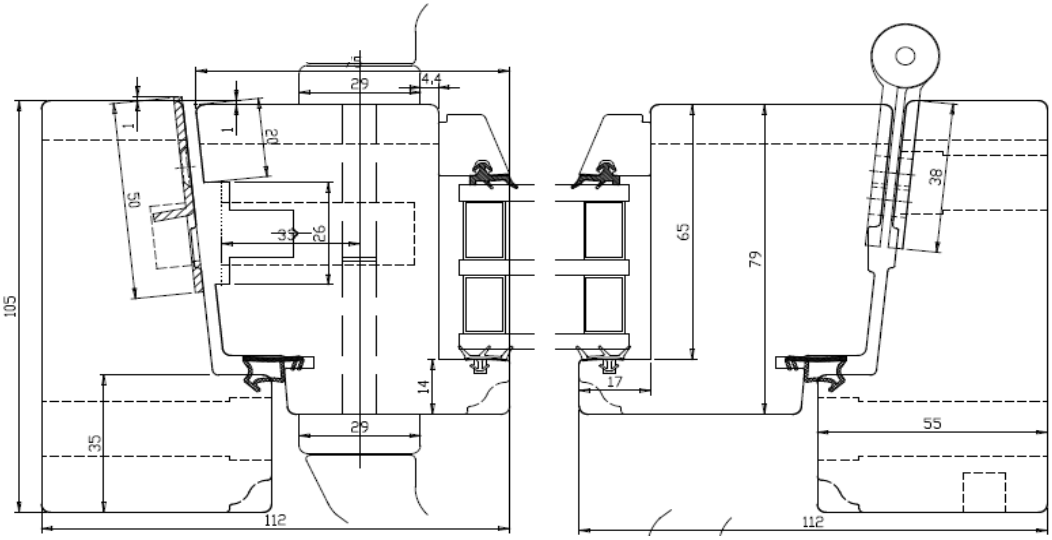

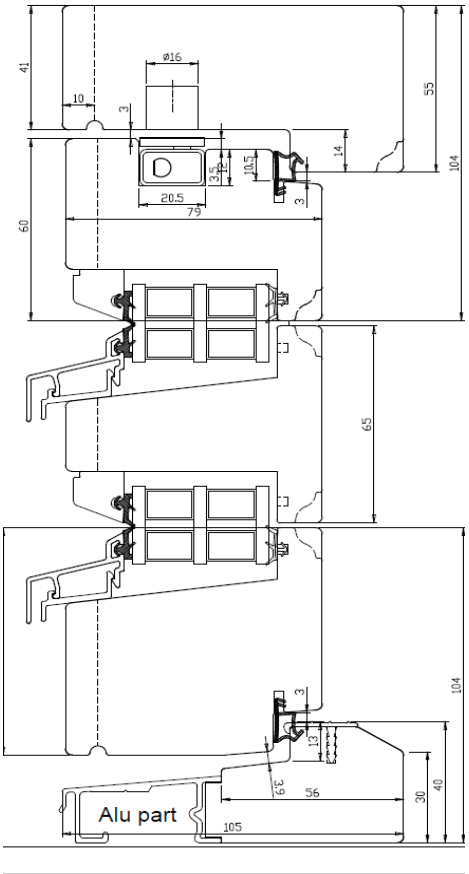

Teknisk information

Fönsterdörr, utåtgående dubbeldörr

Material
Lamellimmad furu
Karm- och bågförband limmade, pluggade och skruvade
Spårmonterade tätningslister i bågen
Spanjolett med kil- och hakkolv, 4st låspunkter
Låsbart vädringsläge
In- och utvändigt handtag i matt krom på aktivt dörrblad
Invändigt handtag på passiva dörrbladet
Förberedd för in- och utvändigt cylinderlåsning
Tröskel i trä och aluminium
Justerbara gångjärn i höjd- och sidled
Isolerad bröstning med 4mm HDF på in- och utsida

Målning
Alla delar målas med en vattenburen 1-komponentsfärg
med fyra lager färg
0502-Y som standard på målade produkter

Laserade produkter
Alla delar målas med en vattenburen lasyr och en vattenburen lasyrlack

Tillbehör
Klickventil
Spröjs
Persienner
Valfri kulör
Cylinder
Salningsspår
Smygar
Foder
Fönsterbänkar

Glasning
3-glas isoler, T4-15 energi/argon
Standard U-värde 1,1
Energipaket U-värde 0,96
Glaslister av PVC eller trä
Kassett limmas i alla hörn

Profil
Alt 1. Slät profil på karm och båge
Alt 2. Antikprofil på karm och båge

Montering och övring info
Förborrat för karmskruv samt täckplugg
Monteringsanvisning och skötselråd följer med varje beställning
Vid Dalaspröjs används en träglaslist av annan modell

Teknisk information
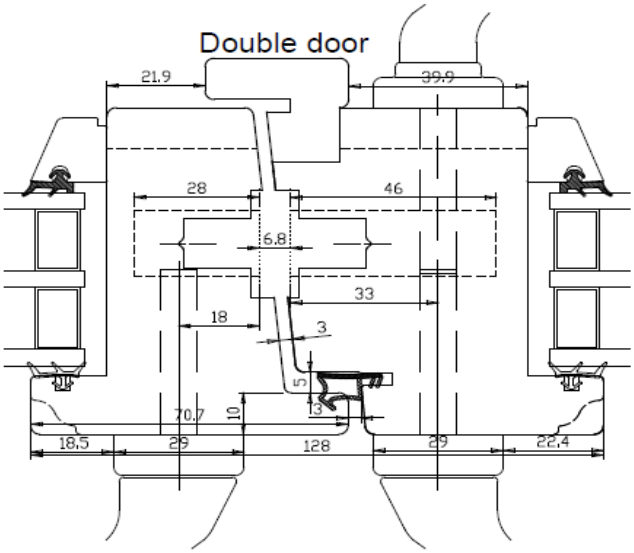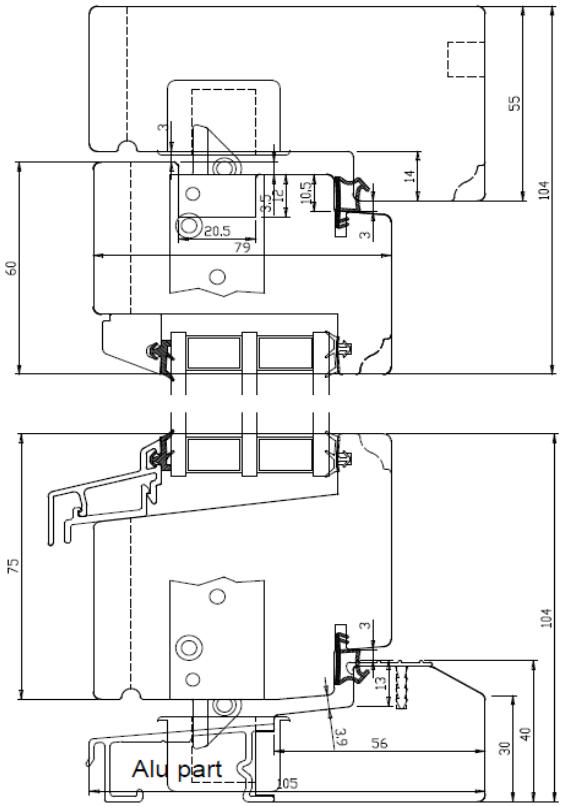
Fönsterdörr, utåtgående dubbeldörr